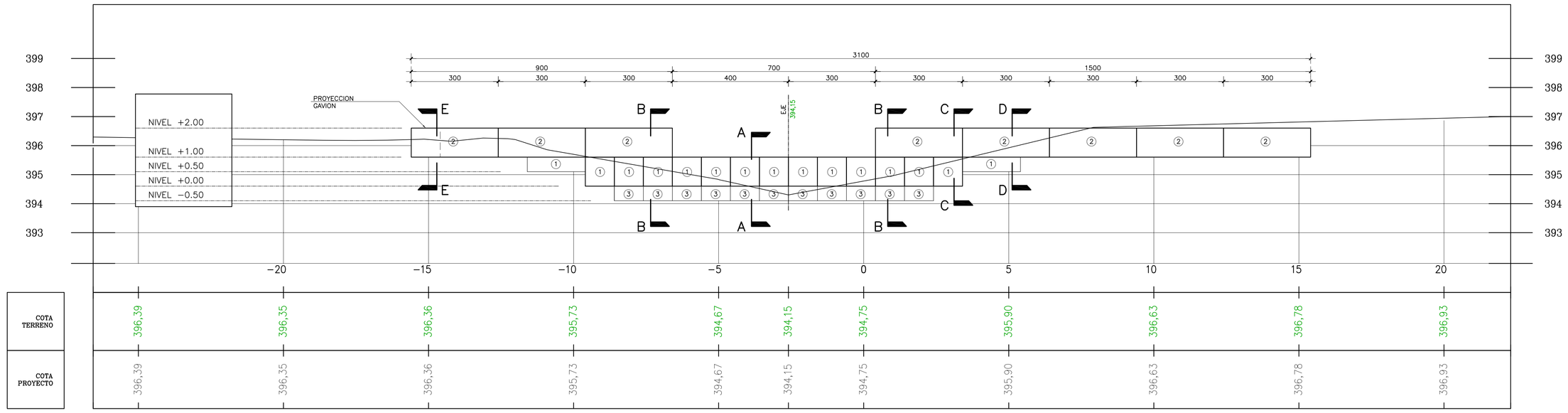

SECCION TRANSVERSAL EJE BARRERA DE GAVIONES M2 (km+200) – LA ISLA

ESCALA : 1:100

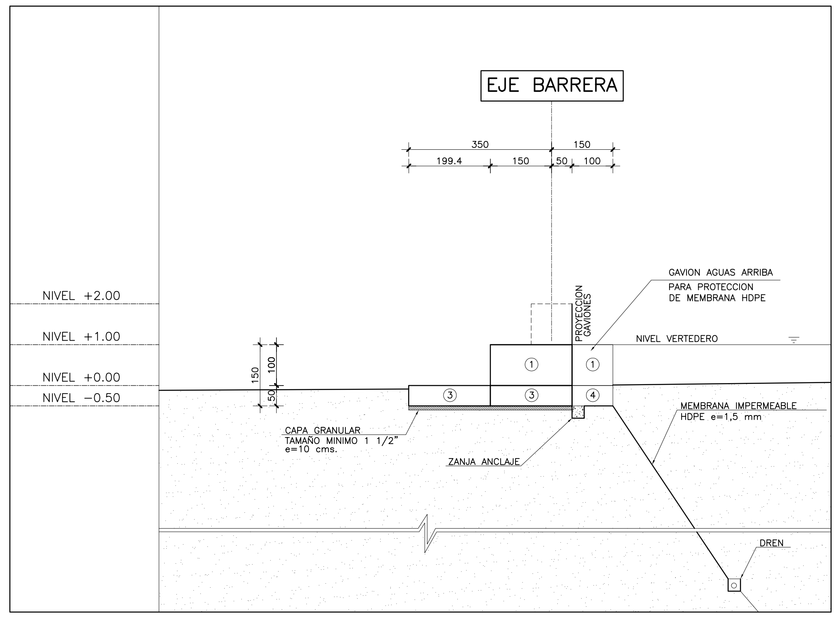

SECCION A – A

ESCALA : 1:100

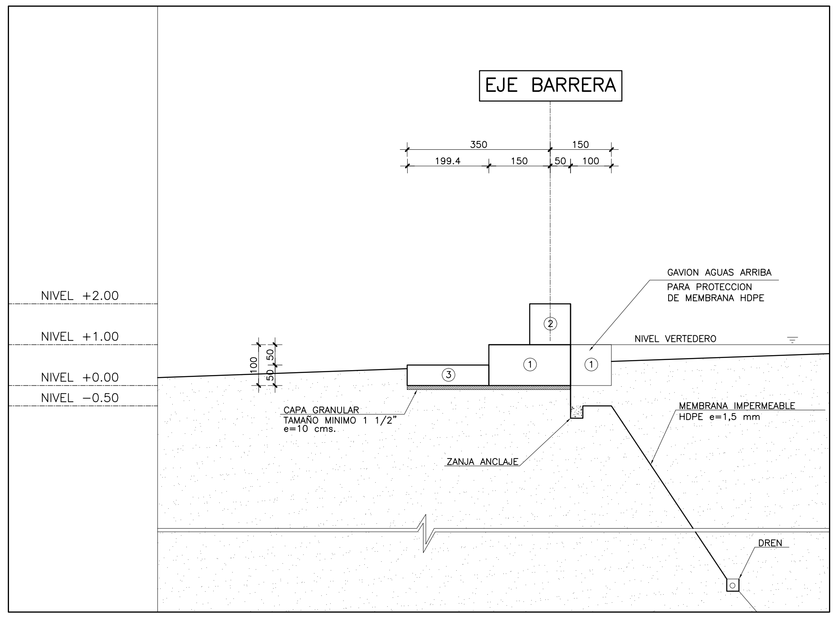

SECCION B – B

ESCALA : 1:100

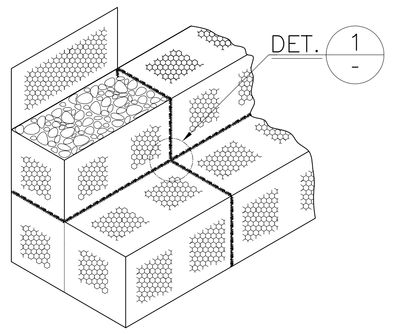

GAVIONES EN MURO

ESCALA : S/E

CARACTERISTICAS TECNICAS DEL GAVION 80x120	
	GAVION GALVANIZADO
ABERTURA DE LA MALLA	80x120mm (NOMINAL)
DIAMETRO DEL ALAMBRE MALLA	2,4mm
DIAMETRO ALAMBRE BORDE	3,0mm
DIAMETRO ALAMBRE COSTURAS	2,4mm
RESISTENCIAS DE LOS ALAMBRES	40–50kg/mm^2
GALVANIZADO	250gr–zinc/m^2 (MIN)

CARACTERISTICAS TECNICAS DEL GAVION 80x120

MEDIDAS (mts)

GAVION	LARGO	ANCHO	ALTURA
TIPO 1	2	1	1
TIPO 2	3	1	1
TIPO 3	2	1	0,5
TIPO 4	3	1	0,5

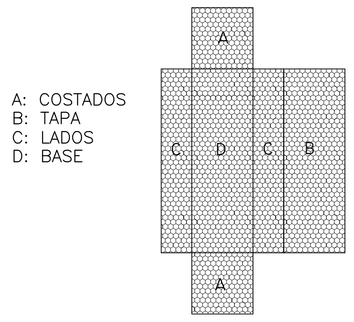

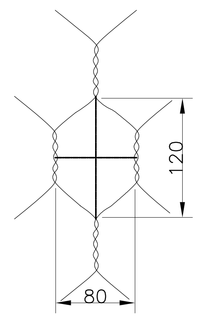

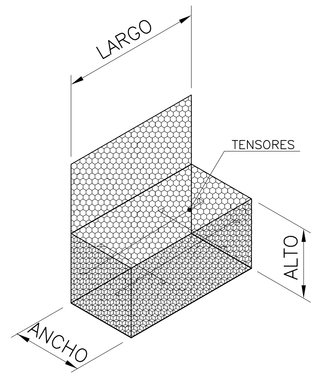

GAVIONES EXTENDIDO

ESCALA : S/E

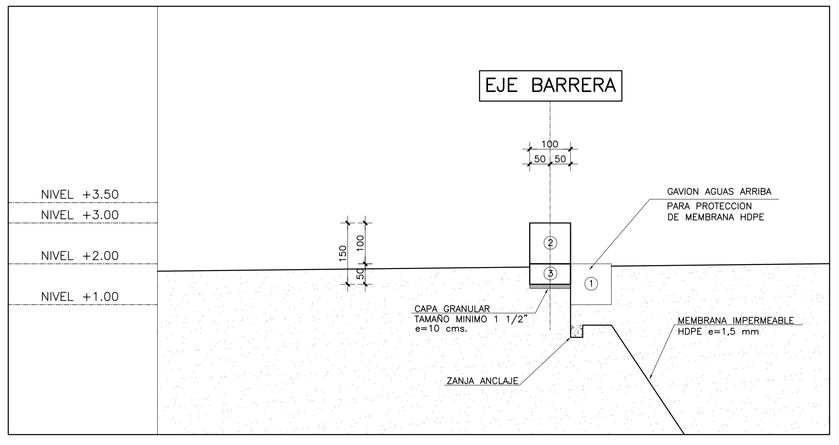

SECCION D – D

ESCALA : 1:100

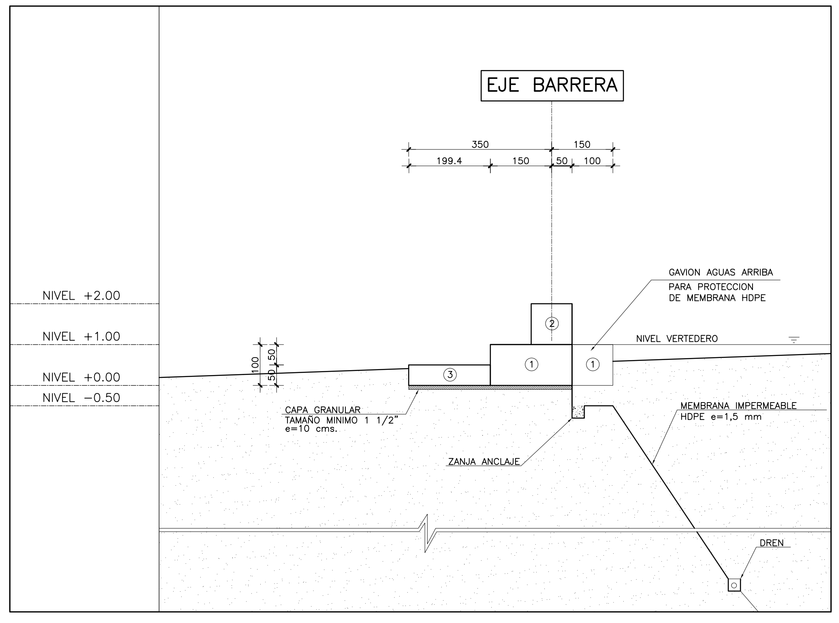

SECCION C – C

ESCALA : 1:100

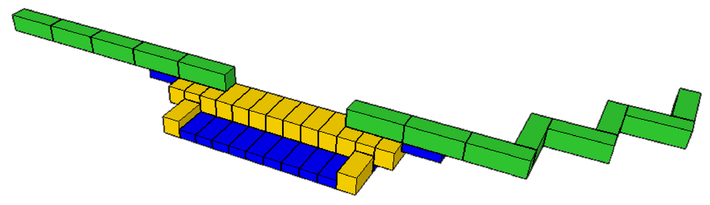

ISOMETRICA PRESA GAVIONES – VISTA AGUAS ABAJO

ESCALA : S/E

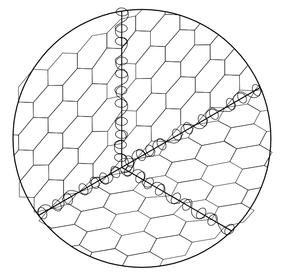

DETALLE 1

ESCALA : S/E

CORPORACION PROVINCIAL Coquimbo / GOBIERNO REGIONAL REGION DE COQUIMBO	JEFE DE PROYECTO JORGE ROMERO NAVEA ingeniero agronomo consultor de riego jefe proyecto		PROYECTISTA JORGE ROMERO ROJAS ingeniero civil proyectista		
		NOMBRE	fecha	firma	
PLANO N°	CODIGO– PROY	REVISO: JORGE ROMERO	05–10–2015		
		DIBUJO: SERGIO MUNILLA	05–10–2015	firma	revision / fecha

MODIFICACION	FECHA	APROBACION

proyectista Jorge Romero Rojas	revisores	
proyectista	revisor	j.proy
depto. construccion	depto. proyectos	
fecha de aprobacion	jefe depto proy.	

PROYECTO
COSECHA DE AGUAS LLUVIAS
COMUNA DE OVALLE
PROV. DE LIMARI – CUARTA REGION

Corp. de Desarrollo Regional

PLANO N° 1/2	ingreso archivo N°
CLASIF.	PLANO Presa Gaviones M2 KM 200– La Isla Elevacion, cortes y detalles
ESCALA 1:1	CODIGO / CATEGORIA