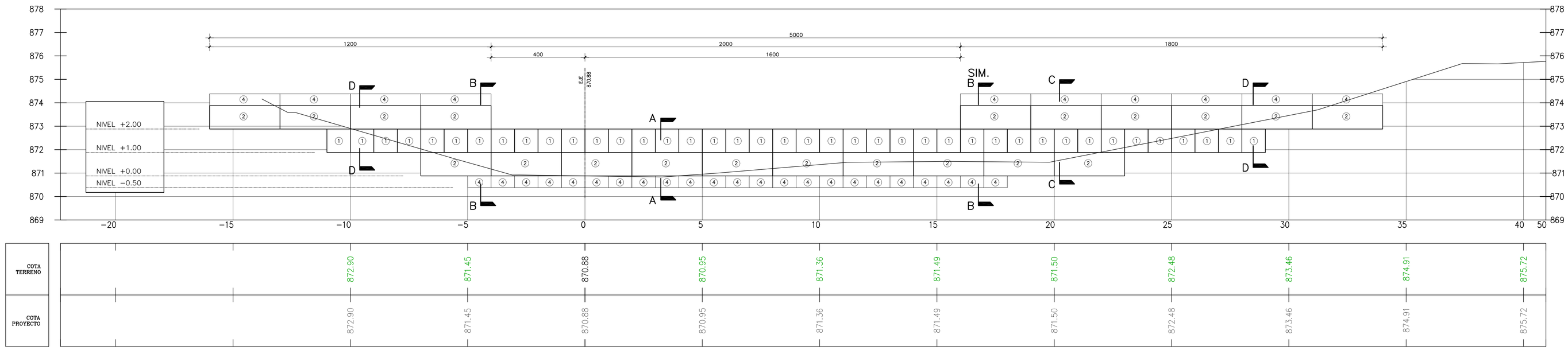

SECCION TRANSVERSAL EJE BARRERA DE GAVIONES M2 (km+340) – LOS RULOS

ESCALA : 1:100

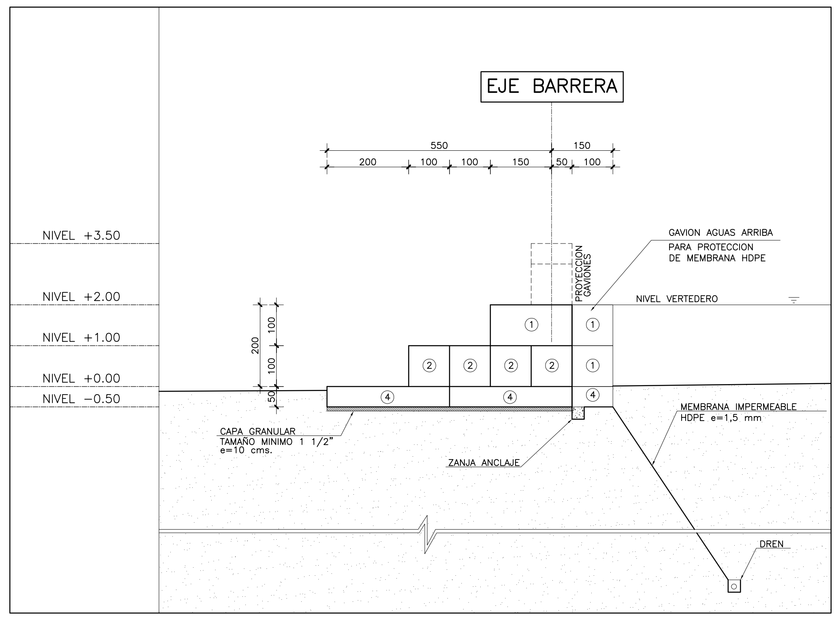

SECCION A – A

ESCALA : 1:100

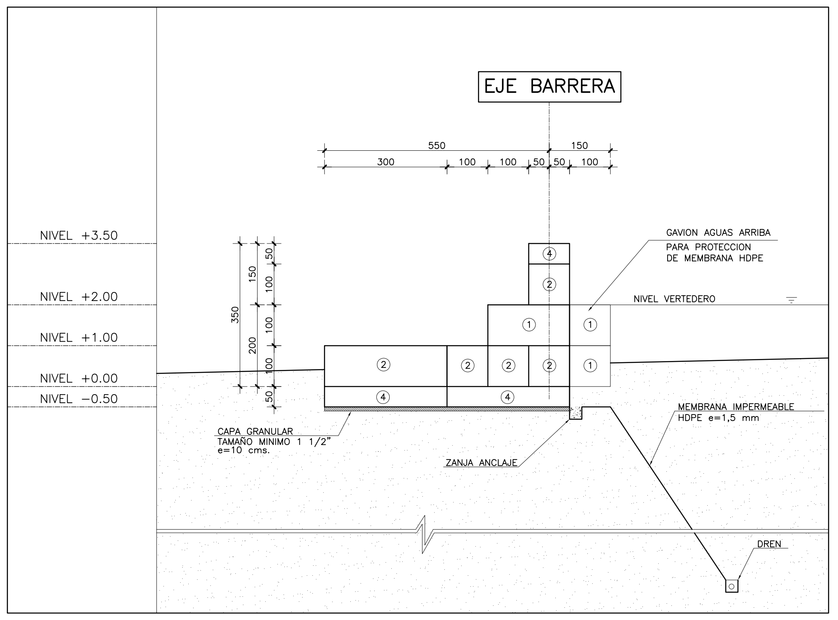

SECCION B – B

ESCALA : 1:100

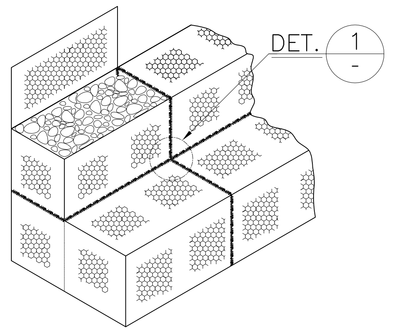

GAVIONES EN MURO

ESCALA : S/E

CARACTERISTICAS TECNICAS DEL GAVION 80x120	
	GAVION GALVANIZADO
ABERTURA DE LA MALLA	80x120mm (NOMINAL)
DIAMETRO DEL ALAMBRE MALLA	2,4mm
DIAMETRO ALAMBRE BORDE	3,0mm
DIAMETRO ALAMBRE COSTURAS	2,4mm
RESISTENCIAS DE LOS ALAMBRES	40–50kg/mm^2
GALVANIZADO	250gr–zinc/m^2 (MIN)

CARACTERISTICAS TECNICAS DEL GAVION 80x120

MEDIDAS (mts)

GAVION	LARGO	ANCHO	ALTURA
TIPO 1	2	1	1
TIPO 2	3	1	1
TIPO 3	2	1	0,5
TIPO 4	3	1	0,5

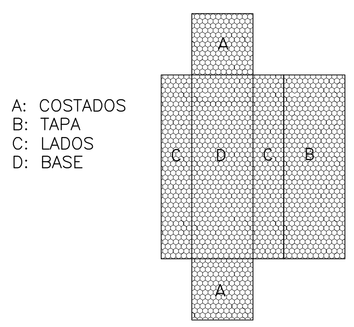

GAVIONES EXTENDIDO

ESCALA : S/E

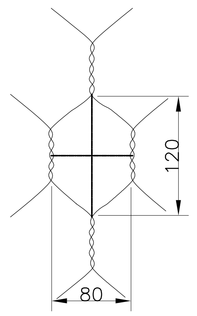

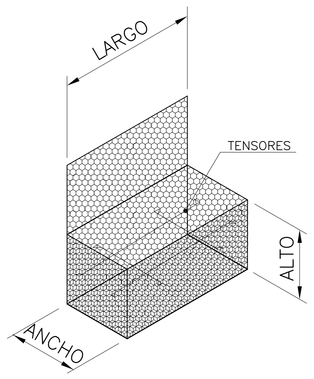

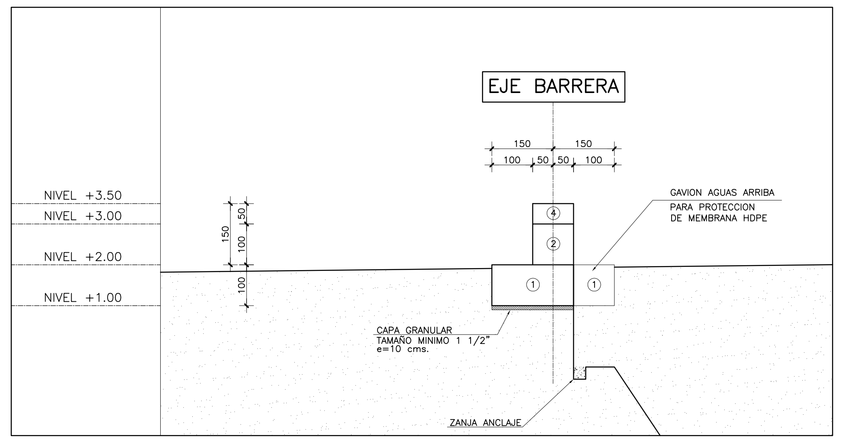

SECCION D – D

ESCALA : 1:100

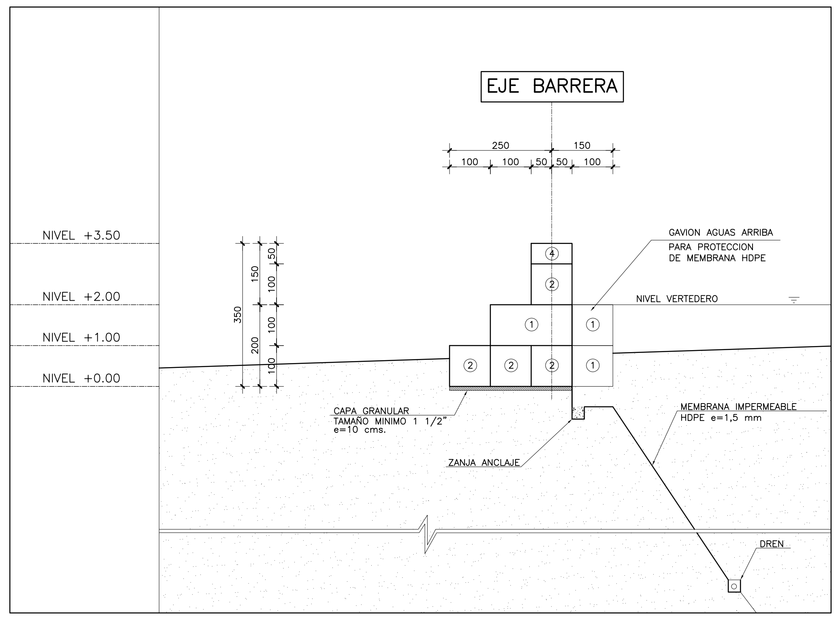

SECCION C – C

ESCALA : 1:100

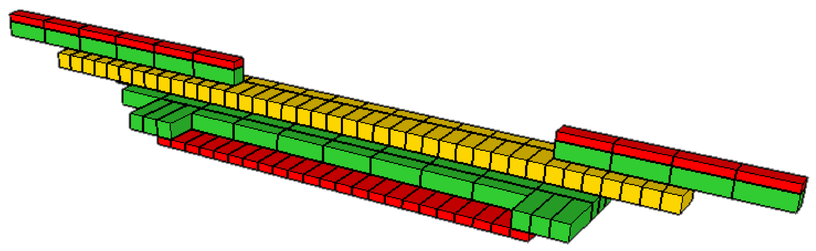

ISOMETRICA PRESA GAVIONES – VISTA AGUAS ABAJO

ESCALA : S/E

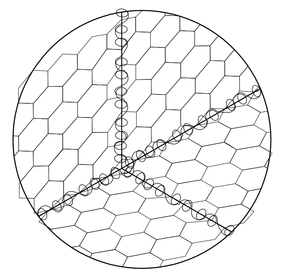

DETALLE 1

ESCALA : S/E

CORPORACION DE FOMENTO Coquimbo / GOBIERNO REGIONAL REGION DE L. COQUIMBO	JEFE DE PROYECTO: JORGE ROMERO NAVEA, ingeniero agronomo consultor de riego — jefe proyecto	PROYECTISTA: JORGE ROMERO ROJAS, ingeniero civil — proyectista			
		NOMBRE	fecha	firma	
	REVISO:	JORGE ROMERO	05–10–2015		
PLANO N°	CODIGO– PROY	DIBUJO: SERGIO MUNILLA	05–10–2015	firma	revision / fecha

MODIFICACION	FECHA	APROBACION	proyectista: Jorge Romero Rojas	revisores	
			proyectista	revisor	j.proy
			depto. construccion	depto. proyectos	
			fecha de aprobacion	jefe depto proy.	

PROYECTO: COSECHA DE AGUAS LLUVIAS, COMUNA DE OVALLE, PROV. DE LIMARI – CUARTA REGION

Corp. de Desarrollo Regional

PLANO N° 1/2 | ingreso archivo N° | CLASIF. | PLANO: Presa Gaviones M2, KM 340 – Los Rulos, Elevacion, cortes y detalles | ESCALA 1:1 | CODIGO | CATEGORIA